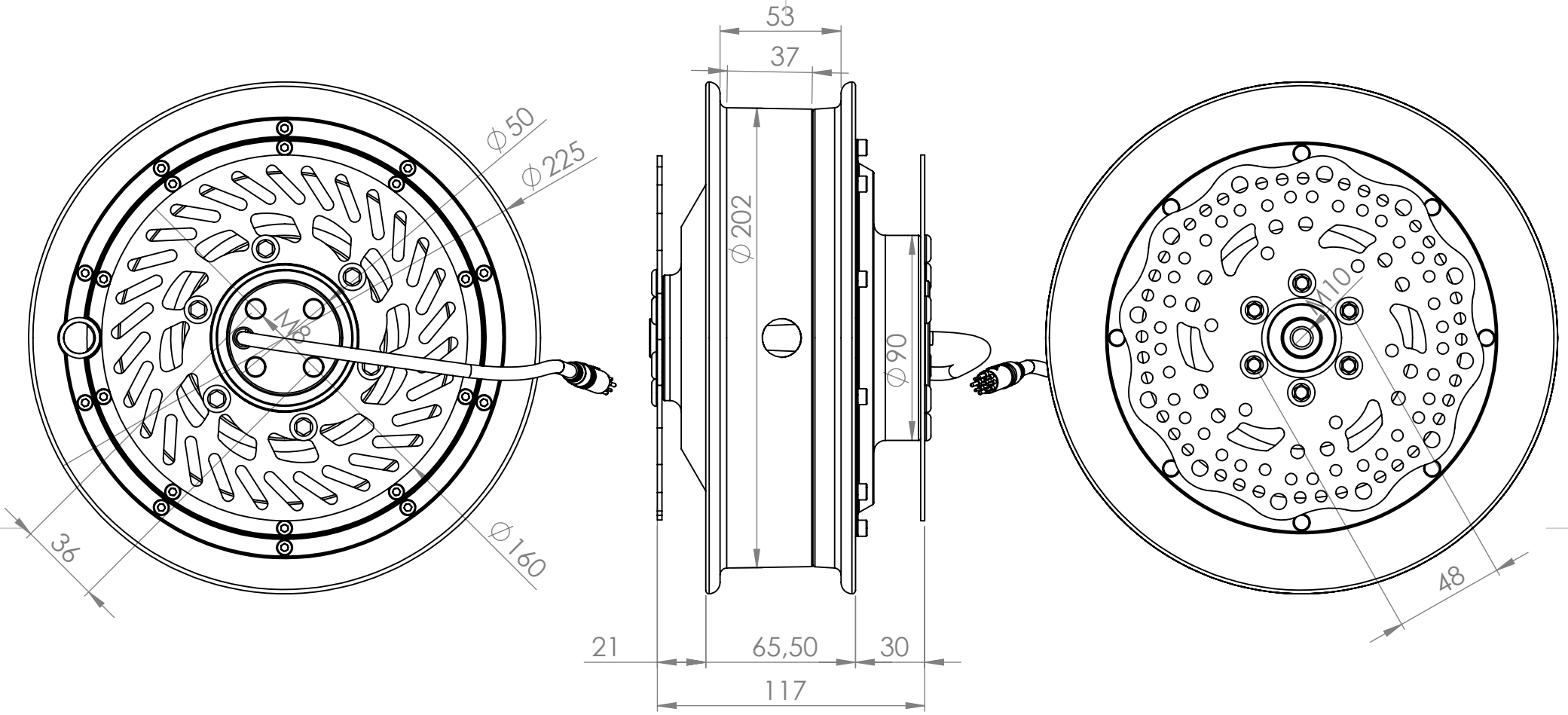

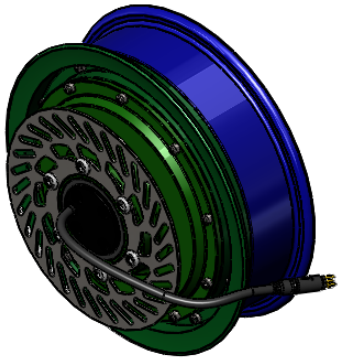

WENN NICHT ANDERS DEFINIERT: BEMASSUNGEN SIND IN MILLIMETER OBERFLÄCHENBESCHAFFENHEIT: TOLERANZEN: LINEAR: WINKEL:	OBERFLÄCHENGÜTE:		ENTGRATEN UND SCHARFE KANTEN BRECHEN	ZEICHNUNG NICHT SKALIEREN	ÄNDERUNG
				dmg movement	
	NAME	SIGNATUR	DATUM	BENENNUNG:	
GEZEICHNET		S.W.	10.02.2021	SY-36-50GEB	
GEPRÜFT					
GENEHMIGT					
PRODUKTION					
QUALITÄT				WERKSTOFF:	ZEICHNUNGSNR. A4
				GEWICHT:	MASSSTAB:1:5 BLATT 1 VON 1